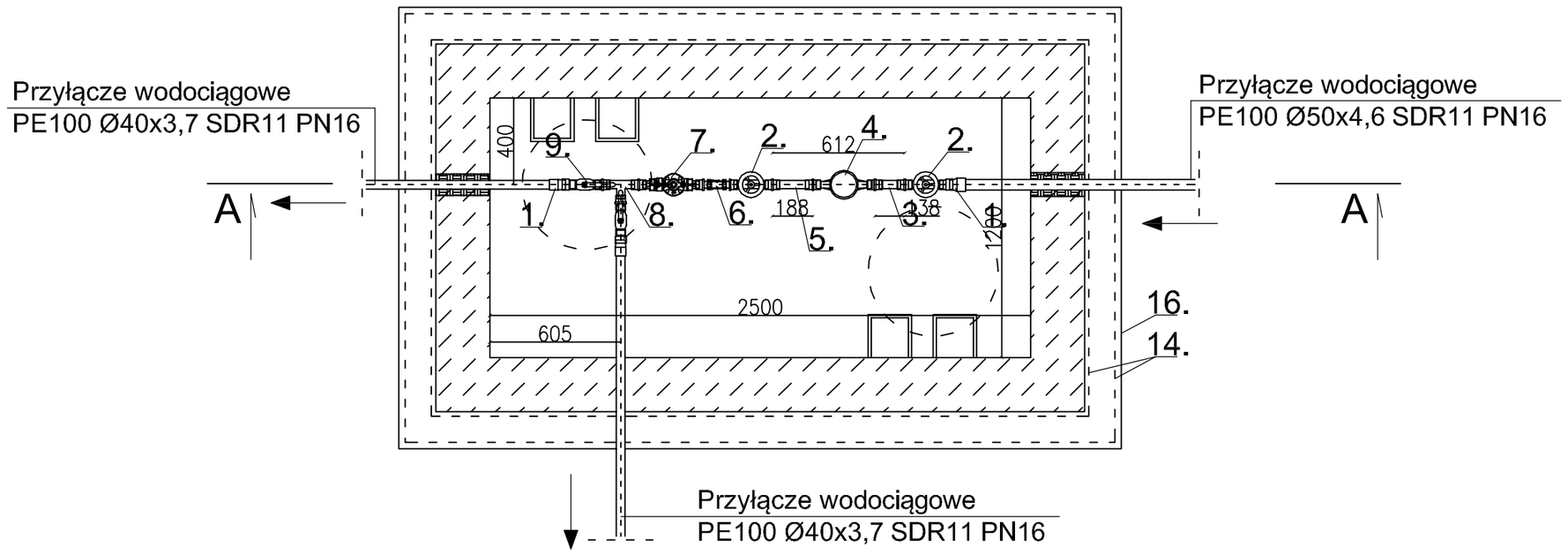

LEGENDA:

1. - Złączka ISO do rur PE Ø50 na DN40 firmy HAWLE
2. - Zawór grzybkowy odcinajacy gwintowany DN25
3. - Prostka stalowa DN25 L=0,1m gwintowana
4. - Wodomierz klasy C FLODIS 25 firmy ACTARIS
5. - Prostaka stalowa DN25 L=0,15m gwintowana
6. - Filtr siatkowy typ Y222 DN25 firmy DANFOSS
7. - Zawór antyskażeniowy typ BA 2760 DN25 firmy DANFOSS
8. - Trójnik równoprzelotowy DN25 gwintowany
9. - Zawóre kulowy odcinajacy gwintowany DN25
10. - Podkłąd betonowy B10 gr. 10cm
11. - Właz wg PN-EN 124/2000 z dwoma pokrywami Ø600 kl. D z podwójna pokrywą
12. - Zaprawa cementowa M12
13. - Sciana na mokro z betonu kl. B20 w gruncie nawodnionym z dodakiem środka uszczelnijącego, alternatywnie mur z cegły kanalizacyjnej 150 na zaprawie cementowej M12
14. - Warstwa izolacji wilgociowej z ABIZOL 2xR+2xP
15. - Przejście przez rurociagu przez ścianę studzienki w izolacji wodoszczelnej
16. - Podkłąd betonowy B10 gr. 10cm
17. - Podsypka filtracyjna gr. 20cm

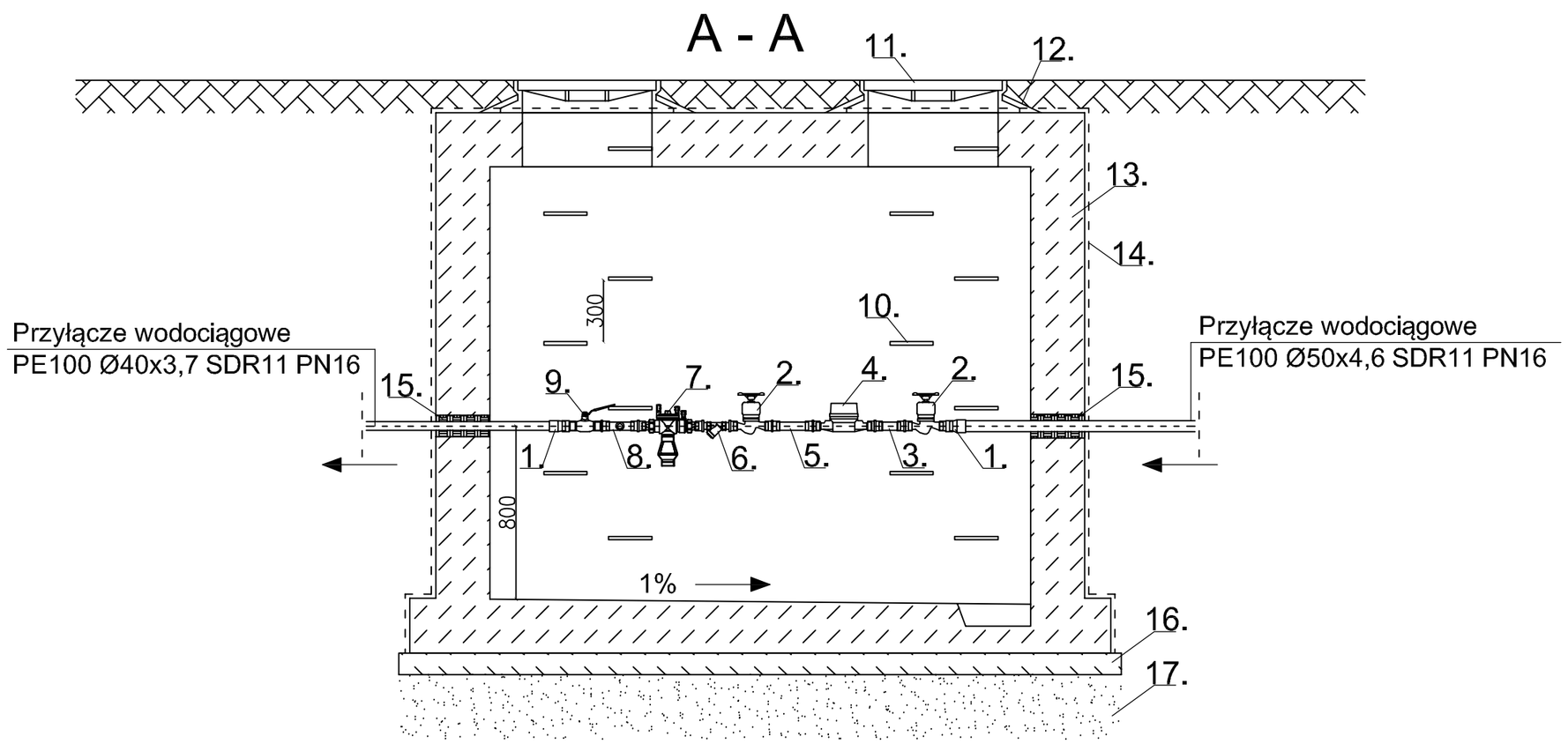

PIO-SAN	"PIO–SAN" Pracownia projektowa ul. Romualda 2/54; 25–322Keielce Biuro: ul. Cisowa 36; 26–026 Bilcza ☎ (041) 311–76–21 email: piosan@poczta.fm; pio–san@pio–san.pl			
Temat opracowania:	PRZYŁĄCZA WODY I KANALIZACJI SANITARNEJ DO TERENÓW REKREACYJNYCH ZLOKALIZOWANYCH NAD ZBIORNIKEIM ZOCHCICE			
Faza:	Projekt budowlany			
Branza:	Instalacje sanitarne			
Nazwa rysunku:	Studnia wodomierzowa		Nr. rys. IS–6	Skala 1:25
	Imię i nazwisko	Uprawnienia	Data	Podpis
Projektował:	mgr inż. Piotr Ćwiek	SWK/0088/PWOS/08	04.2010	
Opracował:	mgr inż. Łukasz Marchut		04.2010	
	mgr inż. Michał Kwieczko		04.2010	
Sprawdził:	mgr inż. Piotr Skrzypek	KL–208/86 KL–208/86	04.2010	

ROZPOWSZECHNIANIE NINIEJSZEGO OPRACOWANIA, JAK TEŻ JEGO FRAGMENTÓW, W TYM KONCEPCJI, WYKONANYCH RYSUNKÓW, A PONADTO UMIESZCZANIE W SYSTEMACH PRZECHOWYWANIA DANYCH – ZA WYJĄTKIEM WŁAŚCIWYCH ORGANÓW ADMINISTRACJI, PRZETWARZANIE W JAKIEJKOLWIEK FORMIE, W TYM: ELEKTRONICZNEJ, MECHANICZNEJ, FOTOKOPII, REPRODUKCJI, PRZEDRUKU ORAZ DOKONYWANIE ZMIAN BEZ ZGODY AUTORA JEST ZABRONIONE I PODLEGA ODPOWIEDZIALNOŚCI KARNEJ Z MOCY ART.116,117,118 USTAWY Z DNIA 4 LUTEGO 1994 R. O PRAWIE AUTORSKIM I PRAWACH POKREWNYCH. (DZ.U. NR 24, POZ.83 Z 1994 R.)