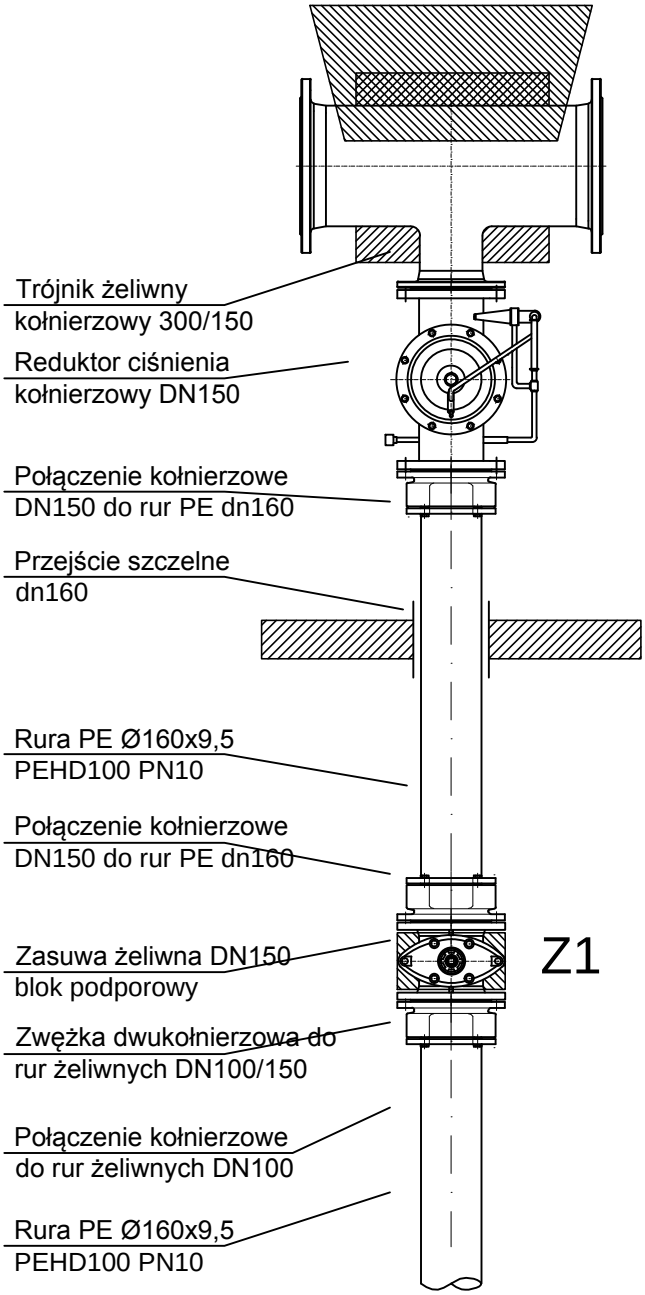

WĘZEŁ 1 - włączenie do istniejącej sieci wodociągowej żeliwnej Ø300 w istniejącej komorze wodociągowej. Montaż trójnika żeliwnego w miejscu zdemontowanego wodomierza kołnierzowego

WĘZEŁ 18

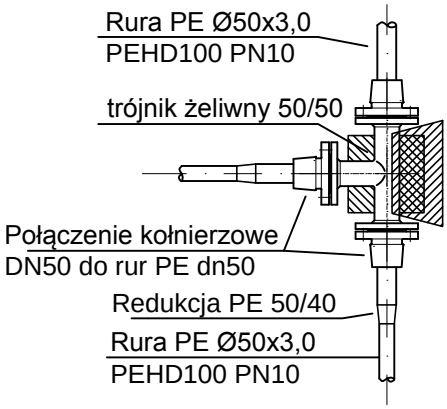

Generalny Wykonawca	**PRZEDSIĘBIORSTWO INSTALACYJNO - BUDOWLANE** Adam Błyskal Józef Cygan Jacek Janiec - Spółka Jawna 39-400 Tarnobrzeg, ul.Piekarska 12; NIP: 867-000-45-47; REGON: P 83-000-19-13 e-mail: bcj@bcj.pl www.bcj.pl; tel./fax:+48 15-822-74-35;			
Temat proj.	Wykonanie dokumentacji projektowej na budowę nowych, uzupełnień lub wymiany, istniejących odcinków sieci kanalizacji sanitarnej i wodociągowej wraz z przyłączami w obrębie aglomeracji Opatów	Faza opracowania PROJEKT WYKONAWCZY		Data 12.2017
		mgr inż. Adam Szwed Projektant nr upr. PDK/0063/POOS/06		Podpis
Obiekt	Budowa sieci wodociągowej wraz z przyłączami w m. Opatów, ul. Zacisze	mgr inż. Mirosław Błyskal Asystent Projektanta		
		inż. Magdalena Słotwińska Asystent Projektanta		
Inwestor	Gmina Opatów Plac Obrońców Pokoju 34 27-500 Opatów			
		mgr inż. Dorota Zych Sprawdzający nr upr. PDK/0087/POOS/13		
Nazwa	SCHEMATY WĘZŁÓW WODOCIĄGOWYCH	Branża SANITARNA	Skala 1:10	Nr rysunku W3

HYDRANT NADZIEMNY DN80
HN1, HN2, HN3,

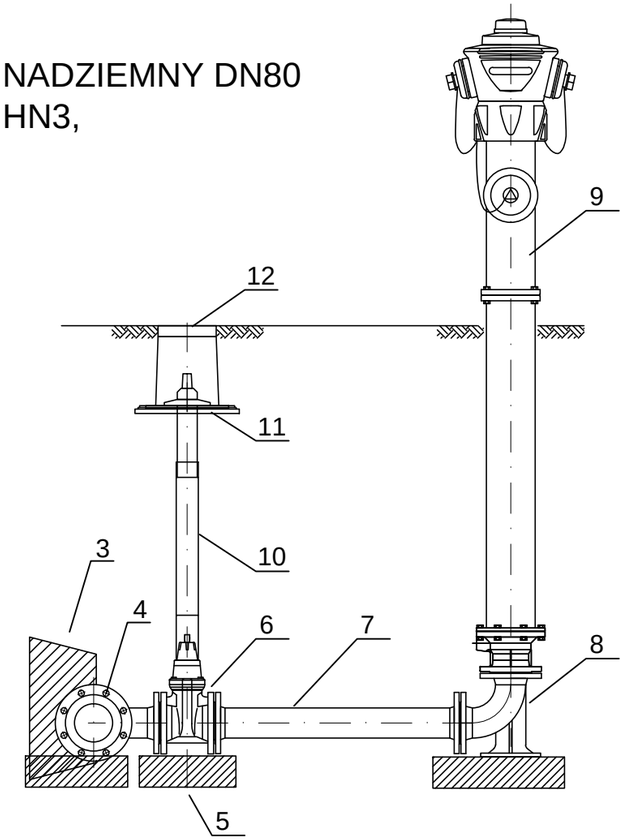

15	Połączenie kołnierzowe DN50 do rur PE dn50
14	Zwężka dwukołnierzowa do rur żeliwnych DN80/50
13	Zwężka dwukołnierzowa do rur żeliwnych DN150/80
12	Skrzynka uliczna do zasuw
11	Płyta podkładowa do skrzynki ulicznej
10	Obudowa teleskopowa do zasuw
9	Hydrant nadziemny antyzłamaniowy DN 80 PN16 RD1500
8	Łuk kołnierzowy 90° ze stopką, DN 80 PN10
7	Króciec dwukołnierzowy żeliwny DN 80 PN10, L= 500 - 1500mm
6	Zasuwa żeliwna kołnierzowa DN 80 PN10
5	Blok podporowy -prefabrykat
4	Trójnik żeliwny kołnierzowy DN150/80 PN10
3	Blok oporowy
2	Połączenie kołnierzowe DN150 do rur PE dn160
1	Rura PEHD100 DN160x9,5 PN10

HYDRANT NADZIEMNY DN80 - HN4

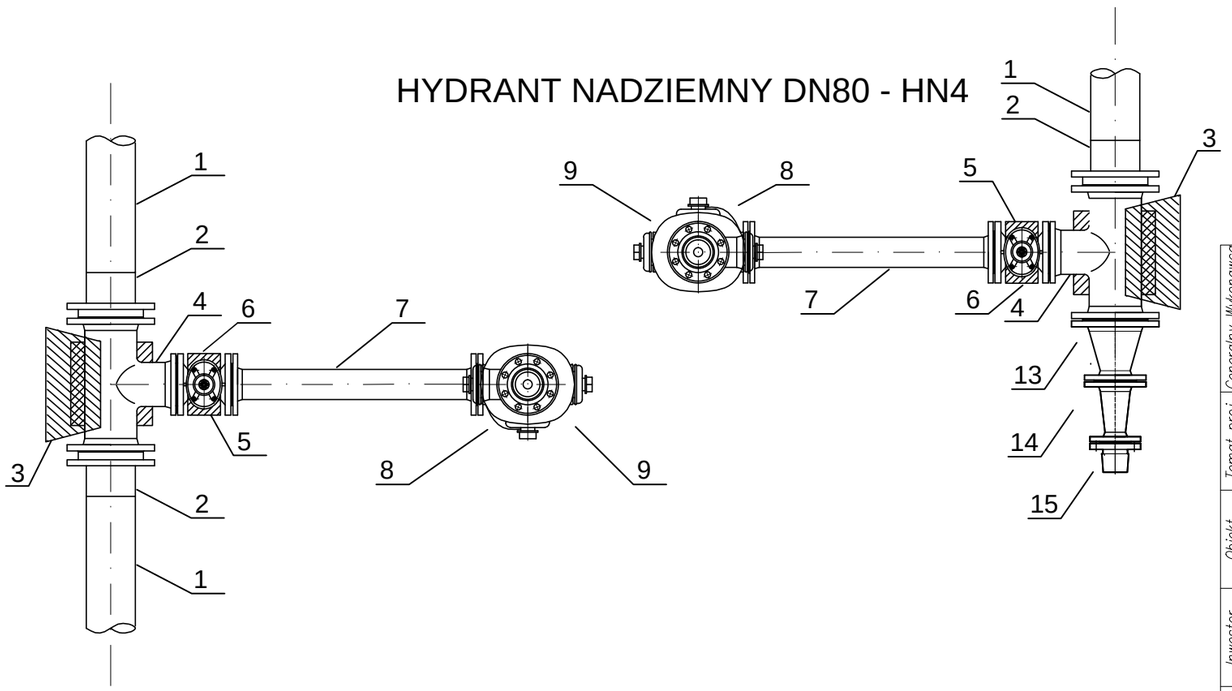

PRZEDSIĘBIORSTWO INSTALACYJNO - BUDOWLANE
Adam Błyskal Józef Cygan Jacek Janiec - Spółka Jawna
39-400 Tarnobrzeg, ul.Piekarska 12; NIP: 867-000-45-47; REGON: P 83-000-19-13
e-mail: bcj@bcj.pl www.bcj.pl; tel./fax:+48 15-822-74-35;

Generalny Wykonawca			
Temat proj.	Wykonanie dokumentacji projektowej na budowę nowych, uzupełnień lub wymiany, istniejących odcinków sieci kanalizacji sanitarnej i wodociągowej wraz z przyłączami w obrębie aglomeracji Opatów	Faza opracowania: PROJEKT WYKONAWCZY	Data: 12.2017
		mgr inż. Adam Szwed Projektant nr upr. PDK/0063/POOS/06	Podpis
Obiekt	Budowa sieci wodociągowej wraz z przyłączami w m. Opatów, ul. Zacisze	mgr inż. Mirosław Błyskal Asystent Projektanta	
		inż. Magdalena Słotwińska Asystent Projektanta	
Inwestor	Gmina Opatów Plac Obrońców Pokoju 34 27-500 Opatów		
		mgr inż. Dorota Zych Sprawdzający nr upr. PDK/0087/POOS/13	
Nazwa	SCHEMAT PODŁĄCZENIA HYDRANTU NADZIEMNEGO	Branża: SANITARNA / Skala: 1:20	Nr rysunku: W4

Przyłącze domowe

5	Rura PEHD DN 40
4	Blok podporowy - prefabrykat
3	Zasuwa do przyłączy domowych DN 1 1/ 4"
2	Opaska do nawiercania z odejściem 1 1/ 4"
1	Rura PE DN 160

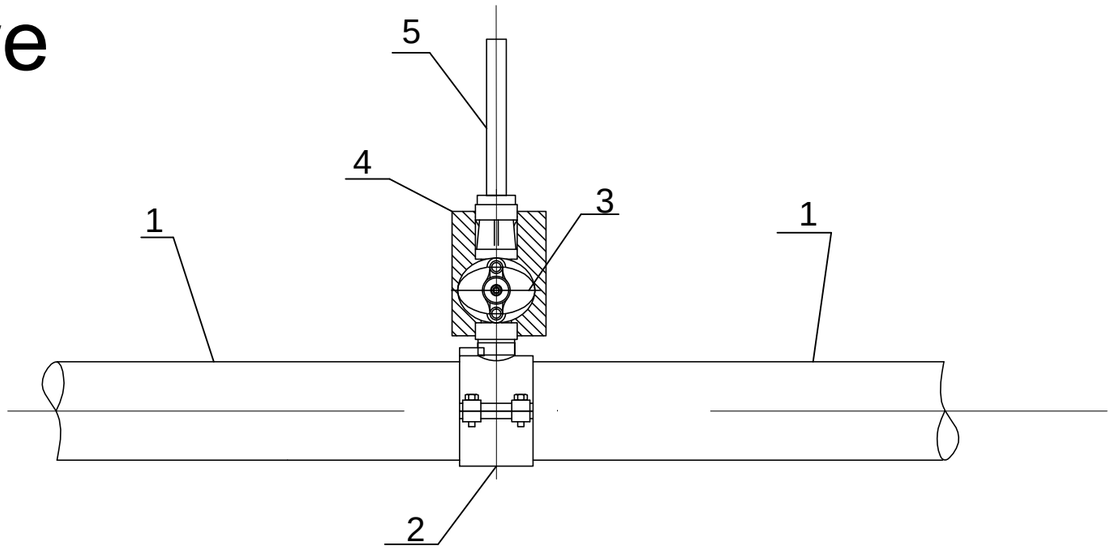

Zestaw wodomierzowy

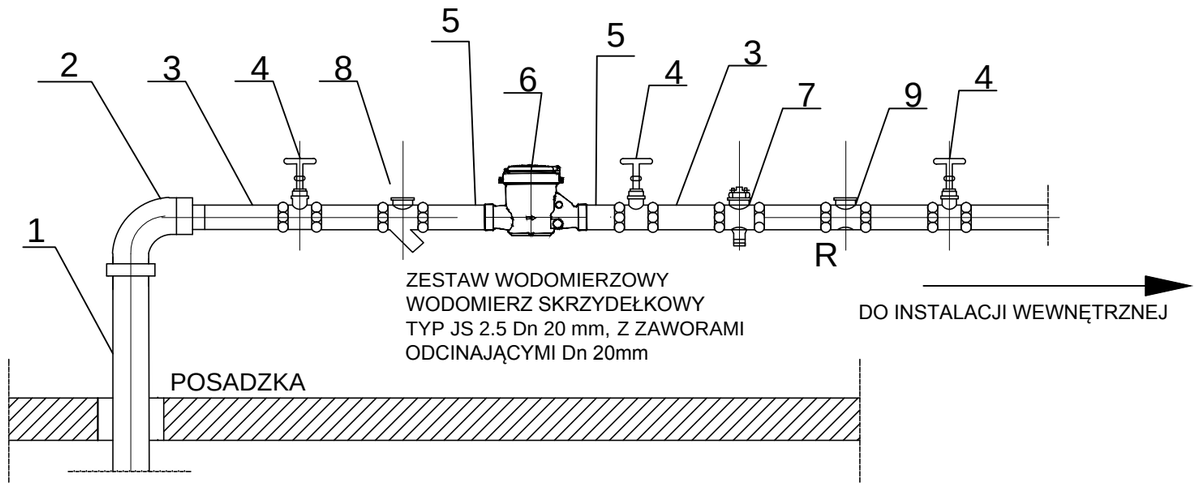

9	Redukror ciśnienia Dn 20
8	Filtr siatkowy Dn 20
7	Zawór antyskażeniowy Dn 20 typ EA
6	Wodomierz skrzydełkowy typ JS2,5 Dn 20
5	Łącznik wodomierzowy
4	Zawór kulowy odcinający Dn20
3	Rura Dn 20
2	Kolano przejściowe PE/stal
1	Rura PE Dn40

Generalny Wykonawca

PRZEDSIĘBIORSTWO INSTALACYJNO - BUDOWLANE

Adam Błyskal Józef Cygan Jacek Janiec - Spółka Jawna

39-400 Tarnobrzeg, ul.Piekarska 12; NIP: 867-000-45-47; REGON: P 83-000-19-13

e-mail: bcj@bcj.pl www.bcj.pl; tel./fax:+48 15-822-74-35;

Temat proj.	Wykonanie dokumentacji projektowej na budowę nowych, uzupełnień lub wymiany, istniejących odcinków sieci kanalizacji sanitarnej i wodociągowej wraz z przyłączami w obrębie aglomeracji Opatów	Faza opracowania: PROJEKT WYKONAWCZY	Data: 12.2017
		mgr inż. Adam Szwed Projektant nr upr. PDK/0063/POOS/06	Podpis
Obiekt	Budowa sieci wodociągowej wraz z przyłączami w m. Opatów, ul. Zacisze	mgr inż. Mirosław Błyskal Asystent Projektanta	
		inż. Magdalena Słotwińska Asystent Projektanta	
Inwestor	Gmina Opatów Plac Obrońców Pokoju 34 27-500 Opatów		
		mgr inż. Dorota Zych Sprawdzający nr upr. PDK/0087/POOS/13	
Nazwa	SCHEMAT PODŁĄCZENIA PRZYŁĄCZA DOMOWEGO SCHEMAT ZESTAWU WODOMIERZOWEGO	Branża: SANITARNA / Skala: 1:10	Nr rysunku: W5

BLOK OPOROWY DLA TRÓJNIKÓW

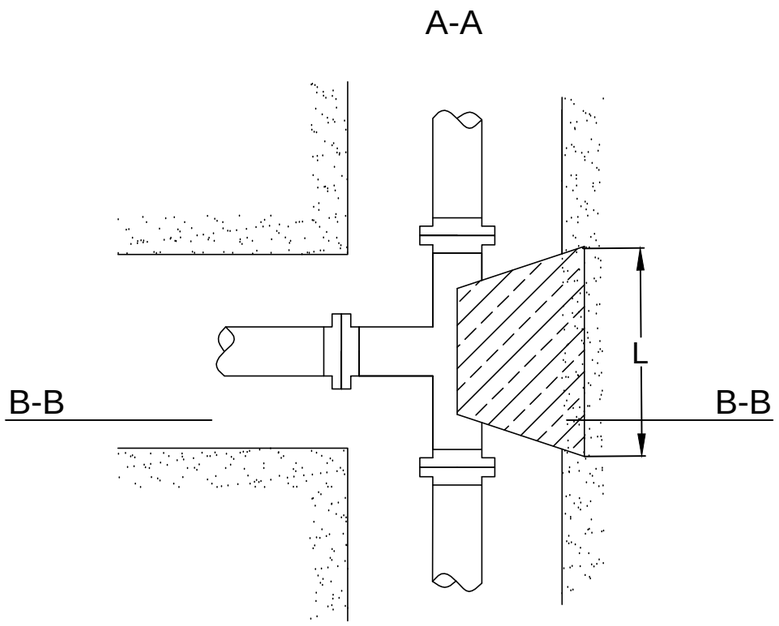

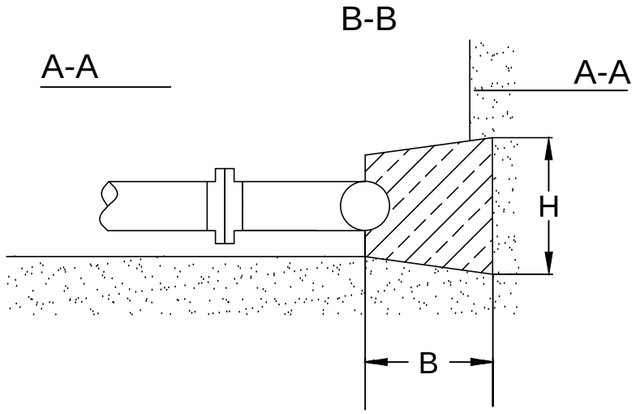

Minimalne wymiary bloków oporowych

L - długość bloku oporowego [m]

H - wysokość bloku oporowego [m]

B - szerokość bloku oporowego [m]

	TRÓJNIK	ŁUK 90°	ŁUK 15°
Ø 110/125	L = 0,4m H = 0,3m B = 0,25m	L = 0,5m H = 0,2m B = 0,3m	L = 0,6m H = 0,2m B = 0,3m
Ø 160	L = 0,8m H = 0,35m B = 0,3m	L = 0,5m H = 0,2m B = 0,35m	L = 0,6m H = 0,2m B = 0,35m

BLOK OPOROWY DLA KOLAN I ŁUKÓW

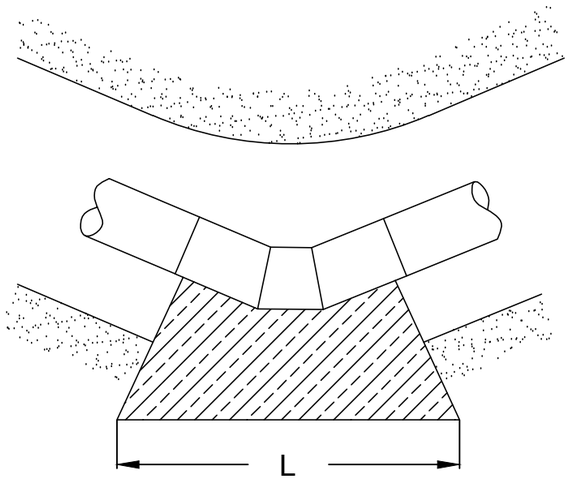

BLOK PODPOROWY DLA ZASUW

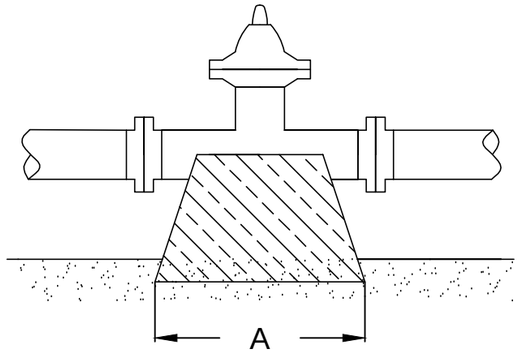

UWAGA:

1.Wymiary bloków oporowych podano w zależności od średnic rurociągów i średnic odgałęzień. Bloki posiadają budowę niezależną od rurociągu. Rurociąg jest oparty na poduszce betonowej oddzielonej od bloku dwiema warstwami folii PE. Szerokość bloku nie może być większa niż odległość ścian wykopu od ścianki przewodu, gdyż blok powinien oprzeć się o grunt rodzimy, nienaruszony. Niedopuszczalne jest zasypywanie pozostałej przestrzeni między blokiem, a ścianą wykopu. Ewentualne szczeliny należy wypełnić zaprawą cementową. Zasypywanie bloku oporowego powinno odbywać się na mokro, warstwami co 10 cm z dokładnym ubiciem każdej warstwy.
2.Bloki stosować należy do rurociągów :żeliwnych, PVC i PE o połaczeniach w zależności od materiału: kielichowych lub zgrzewanych

Generalny Wykonawca

PRZEDSIĘBIORSTWO INSTALACYJNO - BUDOWLANE

Adam Błyskal Józef Cygan Jacek Janiec - Spółka Jawna

39-400 Tarnobrzeg, ul.Piekarska 12; NIP: 867-000-45-47; REGON: P 83-000-19-13

e-mail: bcj@bcj.pl www.bcj.pl; tel./fax:+48 15-822-74-35;

Temat proj.	Wykonanie dokumentacji projektowej na budowę nowych, uzupełnień lub wymiany, istniejących odcinków sieci kanalizacji sanitarnej i wodociągowej wraz z przyłączami w obrębie aglomeracji Opatów	Faza opracowania: PROJEKT WYKONAWCZY	Data: 12.2017
		mgr inż. Adam Szwed Projektant nr upr. PDK/0063/POOS/06	Podpis
Obiekt	Budowa sieci wodociągowej wraz z przyłączami w m. Opatów, ul. Zacisze	mgr inż. Mirosław Błyskal Asystent Projektanta	
		inż. Magdalena Słotwińska Asystent Projektanta	
Inwestor	Gmina Opatów Plac Obrońców Pokoju 34 27-500 Opatów		
		mgr inż. Dorota Zych Sprawdzający nr upr. PDK/0087/POOS/13	
Nazwa	BLOKI OPOROWE I PODPOROWE	Branża: SANITARNA / Skala: 1:20	Nr rysunku: W6

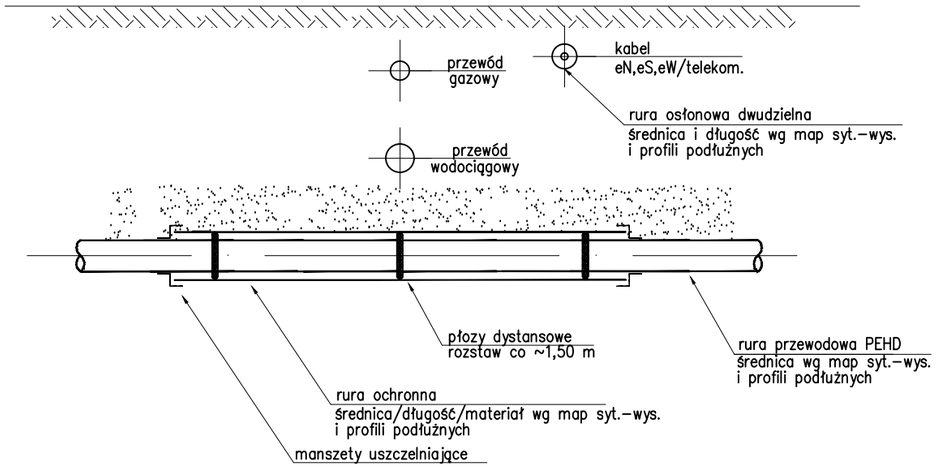

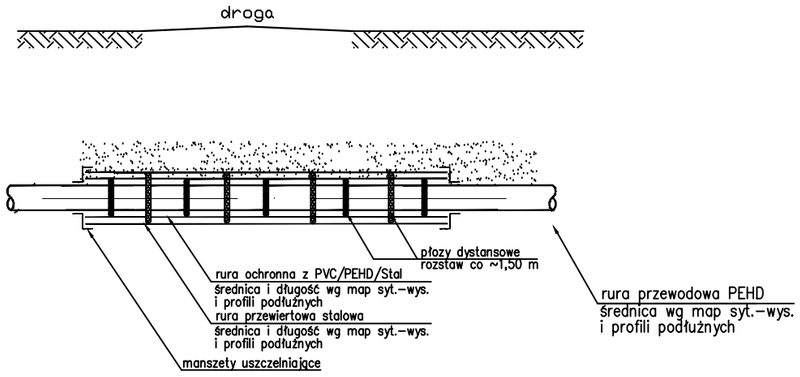

UWAGA
Dla przewiertów sterowanych z rurą przewodową PE TS
nie stosuje się dodatkowych rur osłonowych/przewiertowych

ŚREDNICE RUR WG RYS. PROFILI PODŁUŻNYCH

Rury osłonowe A PS®

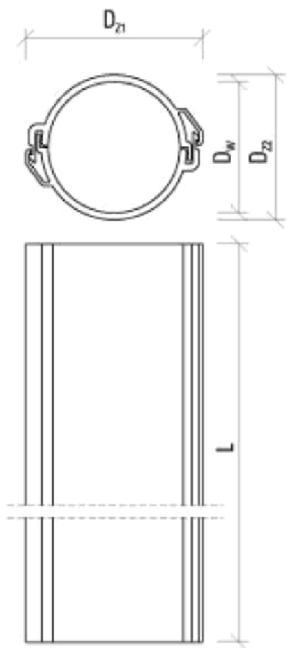

Dzielone rury osłonowe do kabli

- Do ochrony istniejących kabli oraz do naprawy uszkodzonych kanalizacji kablowych
- Stosowane również pod drogami, ulicami i torowiskami
- Długość - 3 metry, 5 metrów

SYMBOL	KOD TOWARU	ØZEWN. x ØWEWN. [mm]	DŁUGOŚĆ [m]	ZESTAW [m]
A 58 PS	11 030 30	58 x 50	5	550
A 83 PS	11 030 36	83 x 75	3	180
A 110 PS	11 030 50	110 x 100	3	162
A 120 PS	11 030 52	122 x 110	3	144
A 160 PS	11 030 62	160 x 141	3	72
A 200 PS	11 030 64	200 x 172	3	90
A 225 PS	11 030 66	225 x 195	3	90

Generalny Wykonawca
PRZEDSIĘBIORSTWO INSTALACYJNO - BUDOWLANE
Adam Błyskal Józef Cygan Jacek Janiec - Spółka Jawna
39-400 Tarnobrzeg, ul.Piekarska 12; NIP: 867-000-45-47; REGON: P 83-000-19-13
e-mail: bcj@bcj.pl www.bcj.pl; tel./fax:+48 15-822-74-35;

Temat proj.	Wykonanie dokumentacji projektowej na budowę nowych, uzupełnień lub wymiany, istniejących odcinków sieci kanalizacji sanitarnej i wodociągowej wraz z przyłączami w obrębie aglomeracji Opatów	Faza opracowania: PROJEKT WYKONAWCZY	Data: 12.2017
		mgr inż. Adam Szwed (Projektant nr upr. PDK/0063/POOS/06)	Podpis
Obiekt	Budowa sieci wodociągowej wraz z przyłączami w m. Opatów, ul. Zacisze	mgr inż. Mirosław Błyskal (Asystent Projektanta)	
		inż. Magdalena Słotwińska (Asystent Projektanta)	
Inwestor	Gmina Opatów Plac Obrońców Pokoju 34 27-500 Opatów		
		mgr inż. Dorota Zych (Sprawdzający nr upr. PDK/0087/POOS/13)	
Nazwa	RURY OSŁONOWE	Branża: SANITARNA / Skala: - - -	Nr rysunku: W7