WĘZEŁ 1 - włączenie do istniejącej sieci wodociągowej Ø110

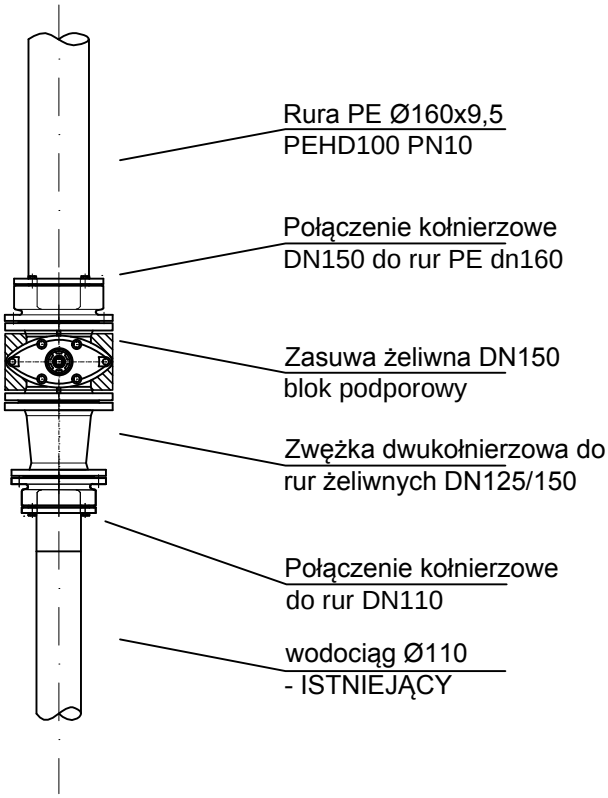

Generalny Wykonawca	**PRZEDSIĘBIORSTWO INSTALACYJNO - BUDOWLANE** **Adam Błyskal Józef Cygan Jacek Janiec - Spółka Jawna** 39-400 Tarnobrzeg, ul.Piekarska 12; NIP: 867-000-45-47; REGON: P 83-000-19-13 e-mail: bcj@bcj.pl www.bcj.pl; tel./fax:+48 15-822-74-35;			
Temat proj.	Wykonanie dokumentacji projektowej na budowę nowych, uzupełnień lub wymiany, istniejących odcinków sieci kanalizacji sanitarnej i wodociągowej wraz z przyłączami w obrębie aglomeracji Opatów	Faza opracowania PROJEKT WYKONAWCZY		Data 12.2017
		mgr inż. Adam Szwed Projektant nr upr. PDK/0063/POOS/06		Podpis
Obiekt	Budowa sieci wodociągowej wraz z przyłączami w m. Opatów, ul. Czerwińskego	mgr inż. Mirosław Błyskal Asystent Projektanta		
		inż. Magdalena Słotwińska Asystent Projektanta		
Inwestor	Gmina Opatów Plac Obrońców Pokoju 34 27-500 Opatów			
		mgr inż. Dorota Zych Sprawdzający nr upr. PDK/0087/POOS/13		
Nazwa	SCHEMATY WĘZŁÓW WODOCIĄGOWYCH	Branża SANITARNA	Skala 1:10	Nr rysunku W3

HYDRANT PODZIEMNY DN80
WĘZŁY HP1, HP2

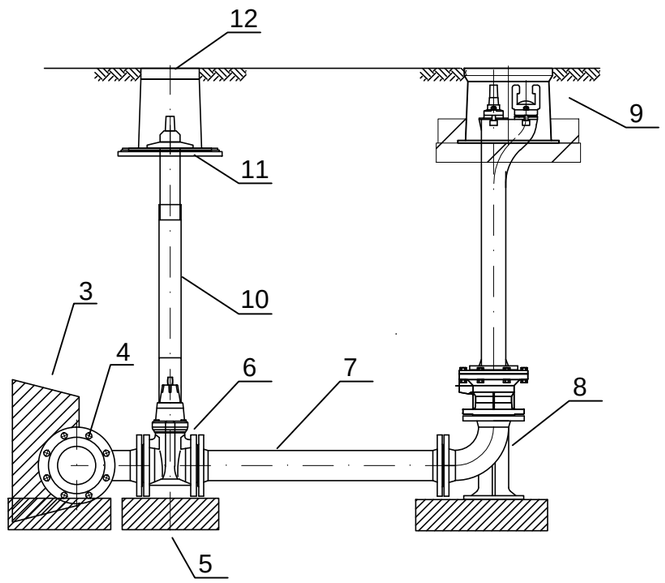

13	Kołnierz ślepy dn150
12	Skrzynka uliczna do zasuw
11	Płyta podkładowa do skrzynki ulicznej
10	Obudowa teleskopowa do zasuw
9	Hydrant podziemny DN 80 PN16
8	Łuk kołnierzowy 90° ze stopką, DN 80 PN10
7	Króciec dwukołnierzowy żeliwny DN 80 PN10, L= 500 - 1500mm
6	Zasuwa żeliwna kołnierzowa DN 80 PN10
5	Blok podporowy -prefabrykat
4	Trójnik żeliwny kołnierzowy DN150/80 PN10
3	Blok oporowy
2	Połączenie kołnierzowe DN150 do rur PE dn160
1	Rura PEHD100 DN160x9,5 PN10

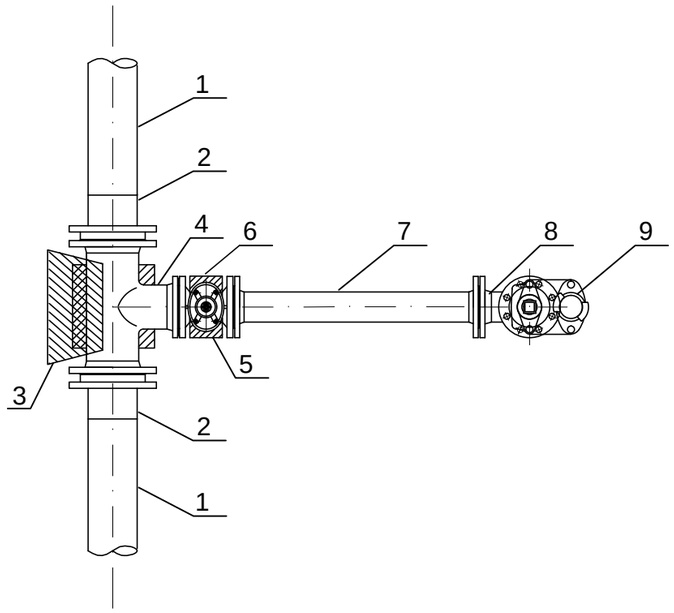

Generalny Wykonawca

PRZEDSIĘBIORSTWO INSTALACYJNO - BUDOWLANE

Adam Błyskal Józef Cygan Jacek Janiec - Spółka Jawna
39-400 Tarnobrzeg, ul.Piekarska 12; NIP: 867-000-45-47; REGON: P 83-000-19-13
e-mail: bcj@bcj.pl www.bcj.pl; tel./fax:+48 15-822-74-35;

Temat proj.: Wykonanie dokumentacji projektowej na budowę nowych, uzupełnień lub wymiany, istniejących odcinków sieci kanalizacji sanitarnej i wodociągowej wraz z przyłączami w obrębie aglomeracji Opatów

Faza opracowania: PROJEKT WYKONAWCZY

Data: 12.2017

mgr inż. Adam Szwed
Projektant nr upr. PDK/0063/POOS/06

Podpis

Objekt: Budowa sieci wodociągowej wraz z przyłączami w m. Opatów, ul. Czerwińskiego

mgr inż. Mirosław Błyskal
Asystent Projektanta

inż. Magdalena Słotwińska
Asystent Projektanta

Inwestor: Gmina Opatów
Plac Obrońców Pokoju 34
27-500 Opatów

mgr inż. Dorota Zych
Sprawdzający nr upr. PDK/0087/POOS/13

Nazwa: SCHEMAT PODŁĄCZENIA HYDRANTU PODZIEMNEGO

Branża: SANITARNA

Skala: 1:20

Nr rysunku: W4

BLOK OPOROWY DLA TRÓJNIKÓW

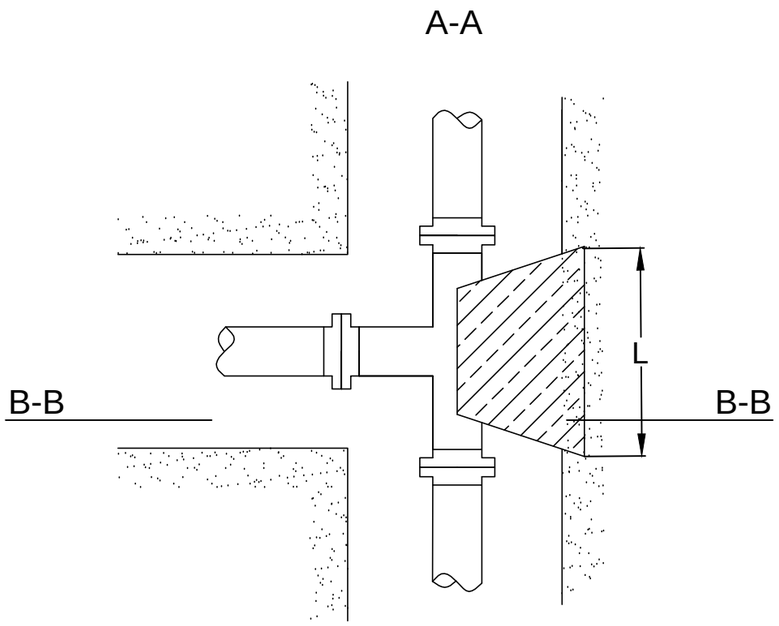

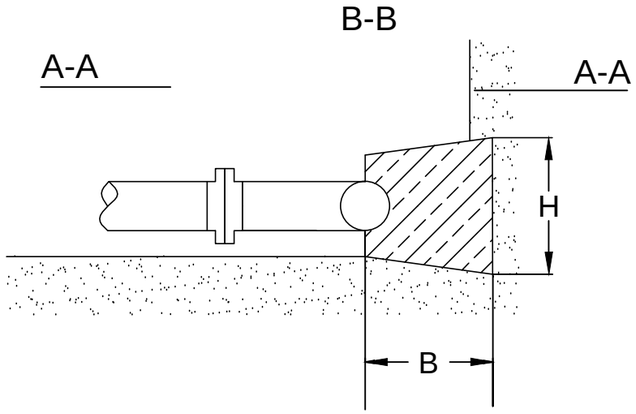

Minimalne wymiary bloków oporowych

L - długość bloku oporowego [m]

H - wysokość bloku oporowego [m]

B - szerokość bloku oporowego [m]

	TRÓJNIK	ŁUK 90°	ŁUK 15°
Ø 110/125	L = 0,4m H = 0,3m B = 0,25m	L = 0,5m H = 0,2m B = 0,3m	L = 0,6m H = 0,2m B = 0,3m
Ø 160	L = 0,8m H = 0,35m B = 0,3m	L = 0,5m H = 0,2m B = 0,35m	L = 0,6m H = 0,2m B = 0,35m

BLOK OPOROWY DLA KOLAN I ŁUKÓW

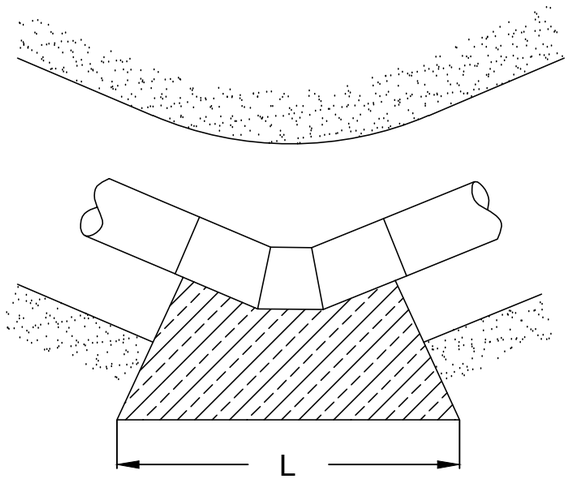

BLOK PODPOROWY DLA ZASUW

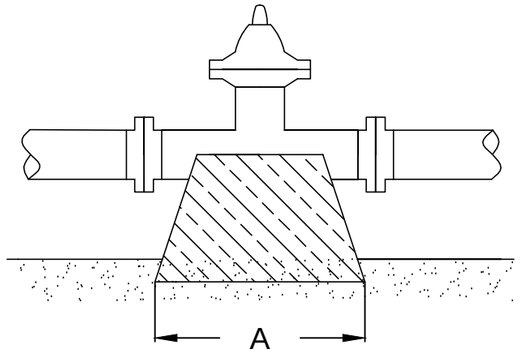

UWAGA:

1.Wymiary bloków oporowych podano w zależności od średnic rurociągów i średnic odgałęzień. Bloki posiadają budowę niezależną od rurociągu. Rurociąg jest oparty na poduszce betonowej oddzielonej od bloku dwiema warstwami folii PE. Szerokość bloku nie może być większa niż odległość ścian wykopu od ścianki przewodu, gdyż blok powinien oprzeć się o grunt rodzimy, nienaruszony. Niedopuszczalne jest zasypywanie pozostałej przestrzeni między blokiem, a ścianą wykopu. Ewentualne szczeliny należy wypełnić zaprawą cementową. Zasypywanie bloku oporowego powinno odbywać się na mokro, warstwami co 10 cm z dokładnym ubiciem każdej warstwy.
2.Bloki stoswoać należy do rurociągów :żeliwnych, PVC i PE o połaczeniach w zależności od materiału: kielichowych lub zgrzewanych

Generalny Wykonawca

PRZEDSIĘBIORSTWO INSTALACYJNO - BUDOWLANE

Adam Błyskal Józef Cygan Jacek Janiec - Spółka Jawna

39-400 Tarnobrzeg, ul.Piekarska 12; NIP: 867-000-45-47; REGON: P 83-000-19-13

e-mail: bcj@bcj.pl www.bcj.pl; tel./fax:+48 15-822-74-35;

Temat proj.	Wykonanie dokumentacji projektowej na budowę nowych, uzupełnień lub wymiany, istniejących odcinków sieci kanalizacji sanitarnej i wodociągowej wraz z przyłączami w obrębie aglomeracji Opatów	Faza opracowania: PROJEKT WYKONAWCZY	Data: 12.2017
		mgr inż. Adam Szwed Projektant nr upr. PDK/0063/POOS/06	Podpis
Obiekt	Budowa sieci wodociągowej wraz z przyłączami w m. Opatów, ul. Czerwińskiego	mgr inż. Mirosław Błyskal Asystent Projektanta	
		inż. Magdalena Słotwińska Asystent Projektanta	
Inwestor	Gmina Opatów Plac Obrońców Pokoju 34 27-500 Opatów		
		mgr inż. Dorota Zych Sprawdzający nr upr. PDK/0087/POOS/13	
Nazwa	BLOKI OPOROWE I PODPOROWE	Branża: SANITARNA / Skala: 1:20	Nr rysunku: W5

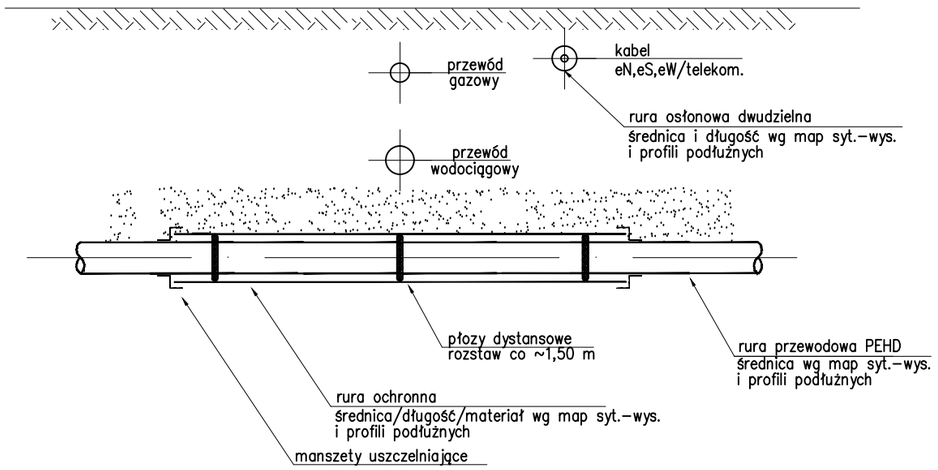

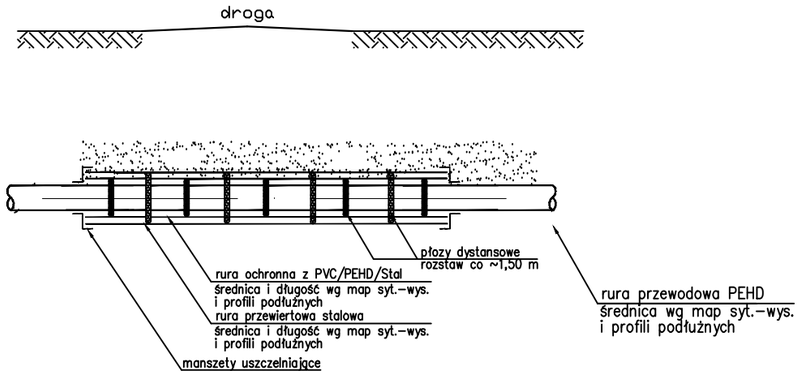

UWAGA
Dla przewiertów sterowanych z rurą przewodową PE TS
nie stosuje się dodatkowych rur osłonowych/przewiertowych

ŚREDNICE RUR WG RYS. PROFILI PODŁUŻNYCH

Rury osłonowe A PS®

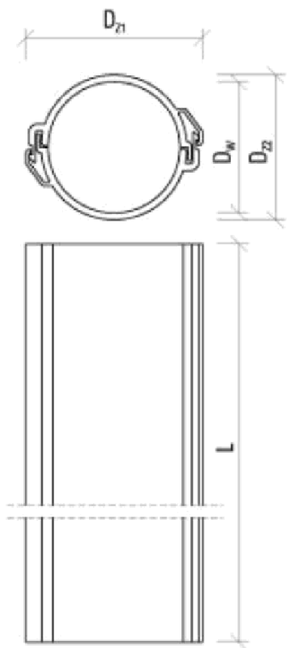

Dzielone rury osłonowe do kabli

- Do ochrony istniejących kabli oraz do naprawy uszkodzonych kanalizacji kablowych
- Stosowane również pod drogami, ulicami i torowiskami
- Długość - 3 metry, 5 metrów

SYMBOL	KOD TOWARU	ØZEWN. x ØWEWN. [mm]	DŁUGOŚĆ [m]	ZESTAW [m]
A 58 PS	11 030 30	58 x 50	5	550
A 83 PS	11 030 36	83 x 75	3	180
A 110 PS	11 030 50	110 x 100	3	162
A 120 PS	11 030 52	122 x 110	3	144
A 160 PS	11 030 62	160 x 141	3	72
A 200 PS	11 030 64	200 x 172	3	90
A 225 PS	11 030 66	225 x 195	3	90

Generalny Wykonawca
PRZEDSIĘBIORSTWO INSTALACYJNO - BUDOWLANE
Adam Błyskal Józef Cygan Jacek Janiec - Spółka Jawna
39-400 Tarnobrzeg, ul.Piekarska 12; NIP: 867-000-45-47; REGON: P 83-000-19-13
e-mail: bcj@bcj.pl www.bcj.pl; tel./fax:+48 15-822-74-35;

Temat proj.	Wykonanie dokumentacji projektowej na budowę nowych, uzupełnień lub wymiany, istniejących odcinków sieci kanalizacji sanitarnej i wodociągowej wraz z przyłączami w obrębie aglomeracji Opatów	Faza opracowania: PROJEKT WYKONAWCZY	Data: 12.2017
		mgr inż. Adam Szwed (Projektant nr upr. PDK/0063/POOS/06)	Podpis
Obiekt	Budowa sieci wodociągowej wraz z przyłączami w m. Opatów, ul. Czerwińskego	mgr inż. Mirosław Błyskal (Asystent Projektanta)	
		inż. Magdalena Słotwińska (Asystent Projektanta)	
Inwestor	Gmina Opatów Plac Obrońców Pokoju 34 27-500 Opatów		
		mgr inż. Dorota Zych (Sprawdzający nr upr. PDK/0087/POOS/13)	
Nazwa	RURY OSŁONOWE	Branża: SANITARNA / Skala: - - -	Nr rysunku: W6