WĘZEŁ 1

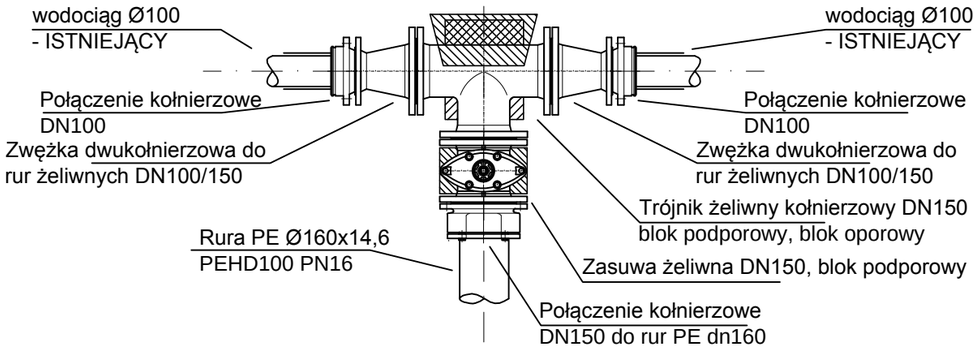

WĘZEŁ
HP1, HN2

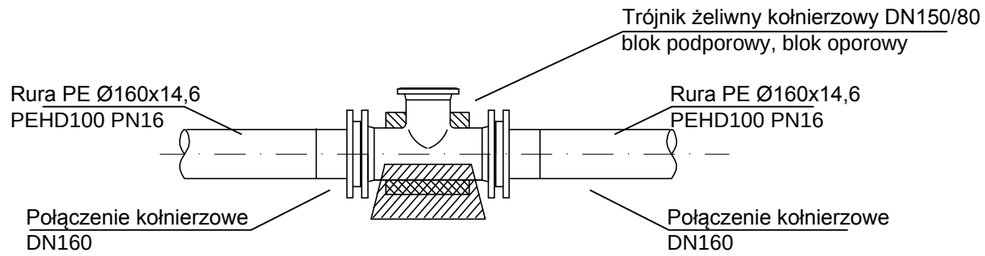

WĘZEŁ 10

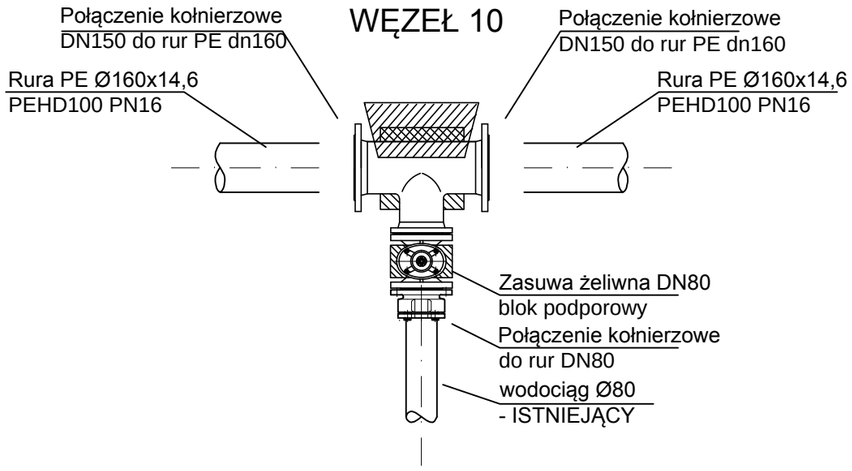

PRZEDSIĘBIORSTWO INSTALACYJNO - BUDOWLANE
Adam Błyskal Józef Cygan Jacek Janiec - Spółka Jawna
39-400 Tarnobrzeg, ul.Piekarska 12; NIP: 867-000-45-47; REGON: P 83-000-19-13
e-mail: bcj@bcj.pl www.bcj.pl; tel./fax:+48 15-822-74-35;

Generalny Wykonawca			
Temat proj.	Wykonanie dokumentacji projektowej na budowę nowych, uzupełnień lub wymiany, istniejących odcinków sieci kanalizacji sanitarnej i wodociągowej wraz z przyłączami w obrębie aglomeracji Opatów	Faza opracowania: PROJEKT WYKONAWCZY	Data: 12.2017
		mgr inż. Adam Szwed Projektant nr upr. PDK/0063/POOS/06	Podpis
Obiekt	Przebudowa sieci wodociągowej wraz z przyłączami w m. Opatów, ul. Cmentarna	mgr inż. Mirosław Błyskal Asystent Projektanta	
		inż. Magdalena Słotwińska Asystent Projektanta	
Inwestor	Gmina Opatów Plac Obrońców Pokoju 34 27-500 Opatów		
		mgr inż. Dorota Zych Sprawdzający nr upr. PDK/0087/POOS/13	
Nazwa	SCHEMATY WĘZŁÓW WODOCIĄGOWYCH	Branża: SANITARNA / Skala: 1:10	Nr rysunku: W3

HYDRANT NADZIEMNY DN80
WĘZŁY HN2, HN3, HN5

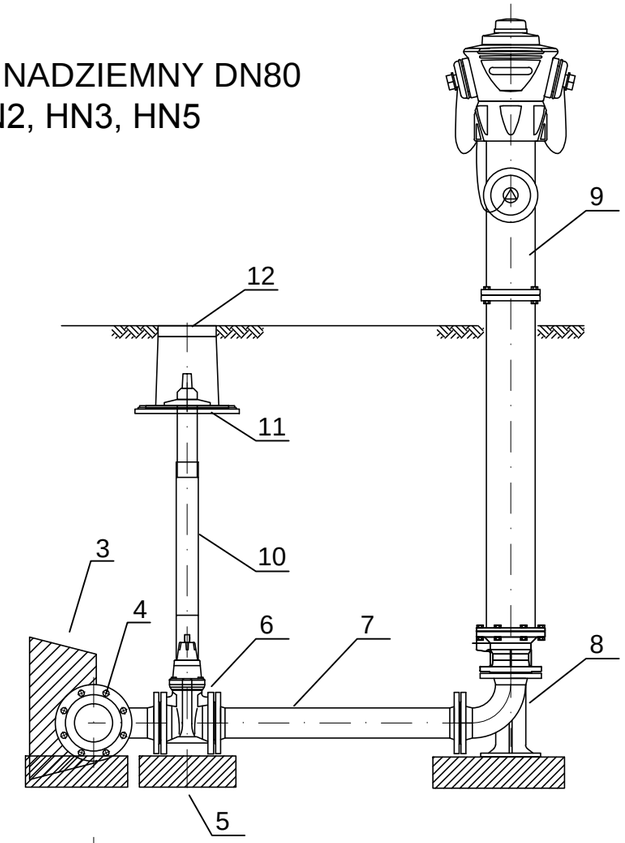

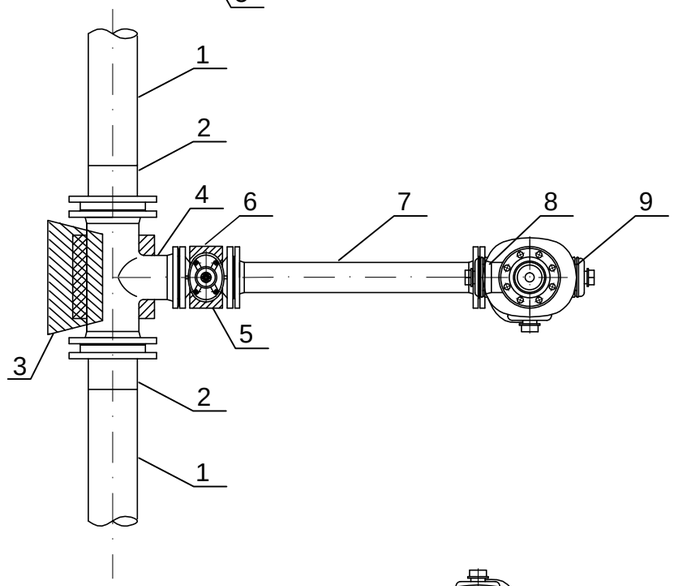

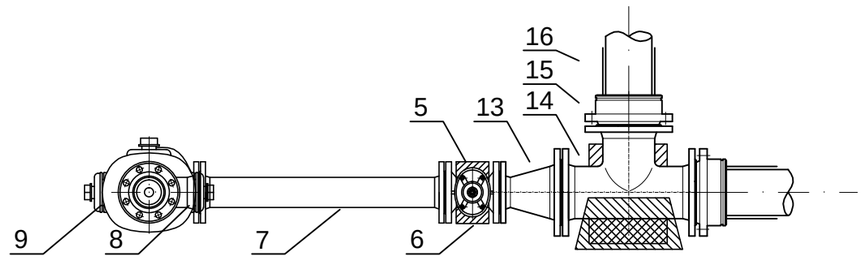

HYDRANT NADZIEMNY DN80 - HN3

16	Rura żeliwna DN100 - istniejąca
15	Połączenie kołnierzowe do rur żeliwnych DN150
14	Trójnik żeliwny kołnierzowy DN150/150 PN16
13	Zwężka dwukołnierzowa DN150/80
12	Skrzynka uliczna do zasuw
11	Płyta podkładowa do skrzynki ulicznej
10	Obudowa teleskopowa do zasuw
9	Hydrant nadziemny antyzłamaniowy DN 80 PN16 RD1500
8	Łuk kołnierzowy 90° ze stopką, DN 80 PN16
7	Króciec dwukołnierzowy żeliwny DN 80 PN16, L= 500 - 1500mm
6	Zasuwa żeliwna kołnierzowa DN 80 PN16
5	Blok podporowy -prefabrykat
4	Trójnik żeliwny kołnierzowy DN150/80
3	Blok oporowy
2	Połączenie kołnierzowe DN150 do rur PE dn160
1	Rura PEHD100 DN160x9,5 PN16

Generalny Wykonawca

PRZEDSIĘBIORSTWO INSTALACYJNO - BUDOWLANE
Adam Błyskal Józef Cygan Jacek Janiec - Spółka Jawna
39-400 Tarnobrzeg, ul.Piekarska 12; NIP: 867-000-45-47; REGON: P 83-000-19-13
e-mail: bcj@bcj.pl www.bcj.pl; tel./fax:+48 15-822-74-35;

Temat proj.	Wykonanie dokumentacji projektowej na budowę nowych, uzupełnień lub wymiany, istniejących odcinków sieci kanalizacji sanitarnej i wodociągowej wraz z przyłączami w obrębie aglomeracji Opatów	Faza opracowania: PROJEKT WYKONAWCZY	Data: 12.2017
		mgr inż. Adam Szwed Projektant nr upr. PDK/0063/POOS/06	Podpis
Obiekt	Przebudowa sieci wodociągowej wraz z przyłączami w m. Opatów, ul. Cmentarna	mgr inż. Mirosław Błyskal Asystent Projektanta	
		inż. Magdalena Słotwińska Asystent Projektanta	
Inwestor	Gmina Opatów Plac Obrońców Pokoju 34 27-500 Opatów		
		mgr inż. Dorota Zych Sprawdzający nr upr. PDK/0087/POOS/13	
Nazwa	SCHEMAT PODŁĄCZENIA HYDRANTU NADZIEMNEGO	Branża: SANITARNA / Skala: 1:20	Nr rysunku: W4.1

HYDRANT PODZIEMNY DN80
WĘZŁY HP1, HP4

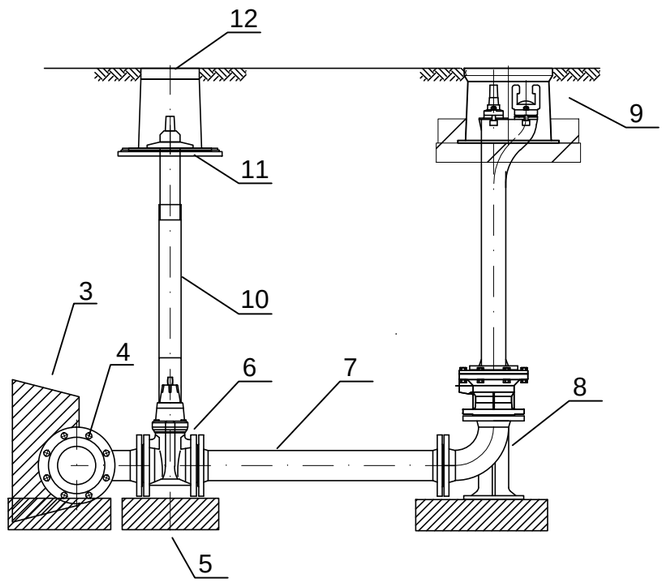

13	Kołnierz ślepy dn150
12	Skrzynka uliczna do zasuw
11	Płyta podkładowa do skrzynki ulicznej
10	Obudowa teleskopowa do zasuw
9	Hydrant podziemny DN 80 PN16
8	Łuk kołnierzowy 90° ze stopką, DN 80 PN10
7	Króciec dwukołnierzowy żeliwny DN 80 PN10, L= 500 - 1500mm
6	Zasuwa żeliwna kołnierzowa DN 80 PN10
5	Blok podporowy -prefabrykat
4	Trójnik żeliwny kołnierzowy DN150/80 PN10
3	Blok oporowy
2	Połączenie kołnierzowe DN150 do rur PE dn160
1	Rura PEHD100 DN160x9,5 PN10

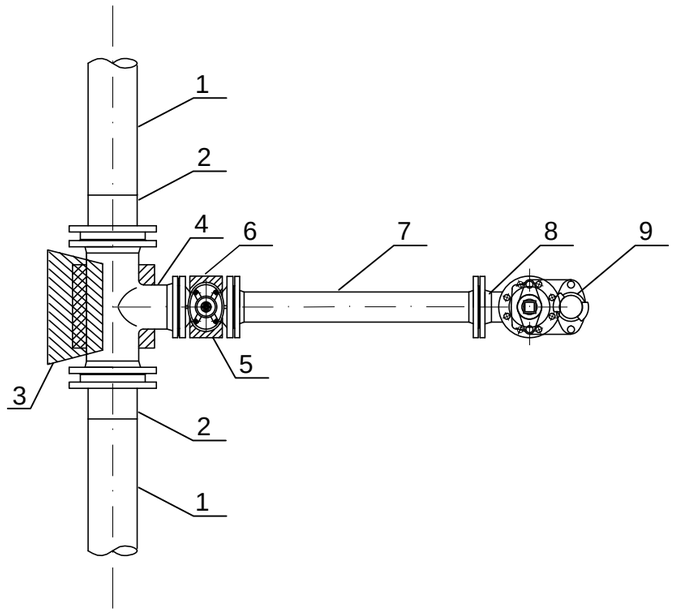

Generalny Wykonawca

PRZEDSIĘBIORSTWO INSTALACYJNO - BUDOWLANE
Adam Błyskal Józef Cygan Jacek Janiec - Spółka Jawna
39-400 Tarnobrzeg, ul.Piekarska 12; NIP: 867-000-45-47; REGON: P 83-000-19-13
e-mail: bcj@bcj.pl www.bcj.pl; tel./fax:+48 15-822-74-35;

Temat proj.	Wykonanie dokumentacji projektowej na budowę nowych, uzupełnień lub wymiany, istniejących odcinków sieci kanalizacji sanitarnej i wodociągowej wraz z przyłączami w obrębie aglomeracji Opatów	Faza opracowania: PROJEKT WYKONAWCZY	Data: 12.2017
		mgr inż. Adam Szwed Projektant nr upr. PDK/0063/POOS/06	Podpis
Objekt	Przebudowa sieci wodociągowej wraz z przyłączami w m. Opatów, ul. Cmentarna	mgr inż. Mirosław Błyskal Asystent Projektanta	
		inż. Magdalena Słotwińska Asystent Projektanta	
Inwestor	Gmina Opatów Plac Obrońców Pokoju 34 27-500 Opatów		
		mgr inż. Dorota Zych Sprawdzający nr upr. PDK/0087/POOS/13	
Nazwa	SCHEMAT PODŁĄCZENIA HYDRANTU PODZIEMNEGO	Branża: SANITARNA / Skala: 1:20	Nr rysunku: W4.2

Przyłącze domowe

5	Rura PEHD DN 40
4	Blok podporowy - prefabrykat
3	Zasuwa do przyłączy domowych DN 1 1/ 4"
2	Opaska do nawiercania z odejściem 1 1/ 4"
1	Rura PE DN 160

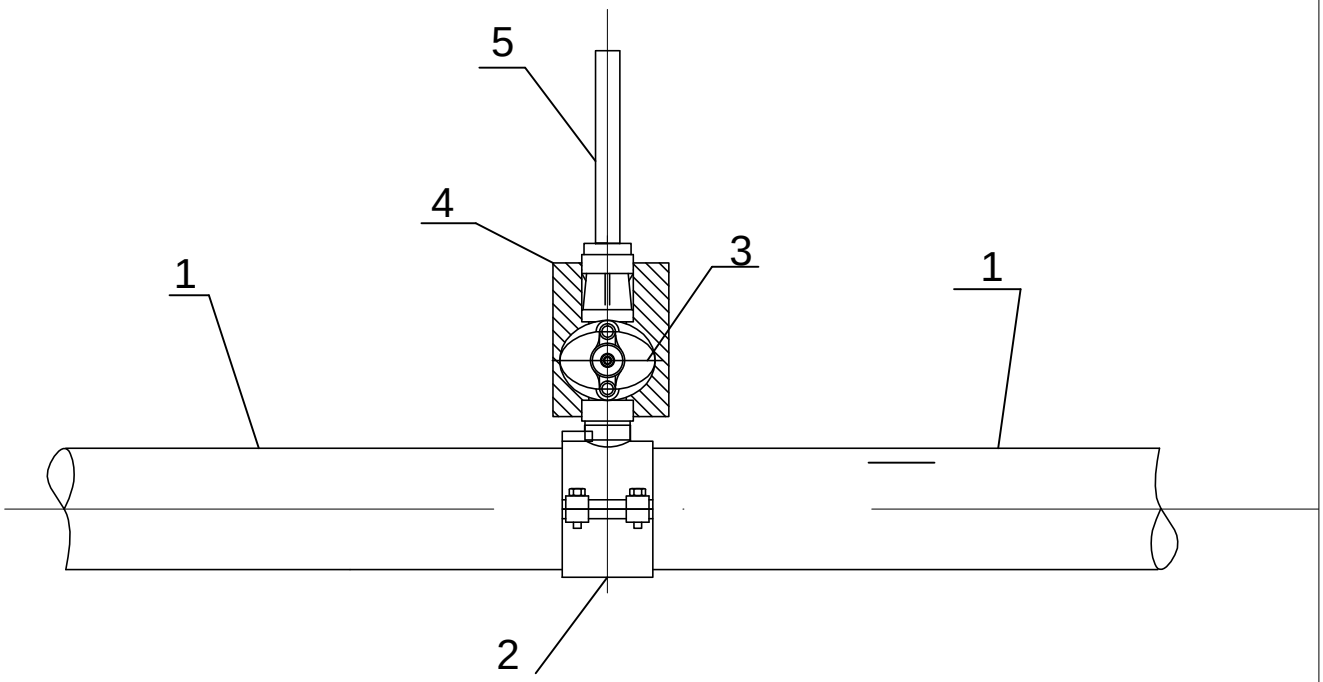

Generalny Wykonawca	**PRZEDSIĘBIORSTWO INSTALACYJNO - BUDOWLANE** **Adam Błyskal Józef Cygan Jacek Janiec - Spółka Jawna** 39-400 Tarnobrzeg, ul.Piekarska 12; NIP: 867-000-45-47; REGON: P 83-000-19-13 e-mail: bcj@bcj.pl www.bcj.pl; tel./fax:+48 15-822-74-35;		
Temat proj.	Wykonanie dokumentacji projektowej na budowę nowych, uzupełnień lub wymiany, istniejących odcinków sieci kanalizacji sanitarnej i wodociągowej wraz z przyłączami w obrębie aglomeracji Opatów	Faza opracowania PROJEKT WYKONAWCZY	Data 12.2017
		mgr inż. Adam Szwed Projektant nr upr. PDK/0063/POOS/06	Podpis
Obiekt	Przebudowa sieci wodociągowej wraz z przyłączami w m. Opatów, ul. Cmentarna	mgr inż. Mirosław Błyskal Asystent Projektanta	
		inż. Magdalena Słotwińska Asystent Projektanta	
Inwestor	Gmina Opatów Plac Obrońców Pokoju 34 27-500 Opatów		
		mgr inż. Dorota Zych Sprawdzający nr upr. PDK/0087/POOS/13	
Nazwa	SCHEMAT PODŁĄCZENIA PRZYŁĄCZA DOMOWEGO	Branża SANITARNA / Skala 1:10	Nr rysunku W5

BLOK OPOROWY DLA TRÓJNIKÓW

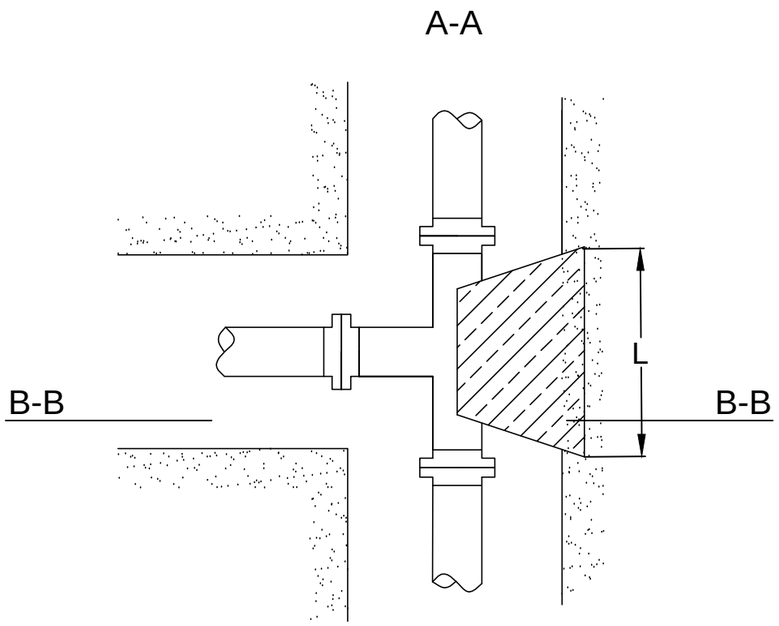

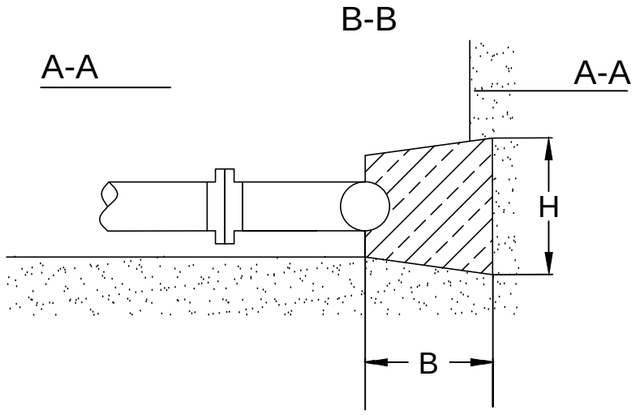

Minimalne wymiary bloków oporowych

L - długość bloku oporowego [m]

H - wysokość bloku oporowego [m]

B - szerokość bloku oporowego [m]

	TRÓJNIK	ŁUK 90°	ŁUK 15°
Ø 110/125	L = 0,4m H = 0,3m B = 0,25m	L = 0,5m H = 0,2m B = 0,3m	L = 0,6m H = 0,2m B = 0,3m
Ø 160	L = 0,8m H = 0,35m B = 0,3m	L = 0,5m H = 0,2m B = 0,35m	L = 0,6m H = 0,2m B = 0,35m

BLOK OPOROWY DLA KOLAN I ŁUKÓW

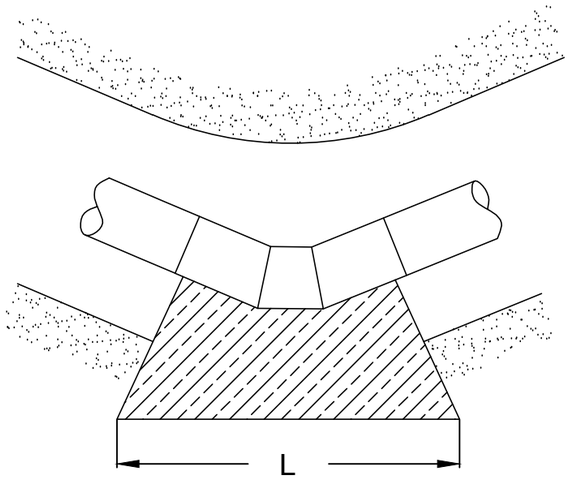

BLOK PODPOROWY DLA ZASUW

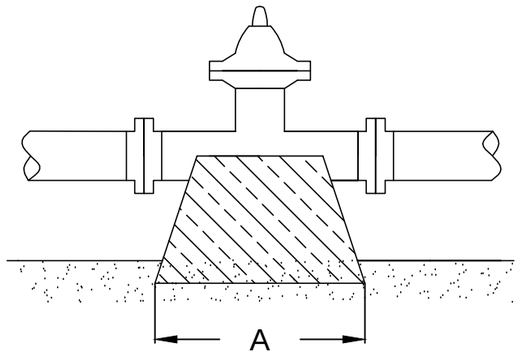

UWAGA:

1.Wymiary bloków oporowych podano w zależności od średnic rurociągów i średnic odgałęzień. Bloki posiadają budowę niezależną od rurociągu. Rurociąg jest oparty na poduszce betonowej oddzielonej od bloku dwiema warstwami folii PE. Szerokość bloku nie może być większa niż odległość ścian wykopu od ścianki przewodu, gdyż blok powinien oprzeć się o grunt rodzimy, nienaruszony. Niedopuszczalne jest zasypywanie pozostałej przestrzeni między blokiem, a ścianą wykopu. Ewentualne szczeliny należy wypełnić zaprawą cementową. Zasypywanie bloku oporowego powinno odbywać się na mokro, warstwami co 10 cm z dokładnym ubiciem każdej warstwy.
2.Bloki stosować należy do rurociągów :żeliwnych, PVC i PE o połaczeniach w zależności od materiału: kielichowych lub zgrzewanych

Generalny Wykonawca

PRZEDSIĘBIORSTWO INSTALACYJNO - BUDOWLANE

Adam Błyskal Józef Cygan Jacek Janiec - Spółka Jawna

39-400 Tarnobrzeg, ul.Piekarska 12; NIP: 867-000-45-47; REGON: P 83-000-19-13

e-mail: bcj@bcj.pl www.bcj.pl; tel./fax:+48 15-822-74-35;

Temat proj.	*Wykonanie dokumentacji projektowej na budowę nowych, uzupełnień lub wymiany, istniejących odcinków sieci kanalizacji sanitarnej i wodociągowej wraz z przyłączami w obrębie aglomeracji Opatów*	Faza opracowania: *PROJEKT WYKONAWCZY*	Data: *12.2017*
		mgr inż. Adam Szwed Projektant nr upr. PDK/0063/POOS/06	Podpis
Obiekt	*Przebudowa sieci wodociągowej wraz z przyłączami w m. Opatów, ul. Cmentarna*	*mgr inż. Mirosław Błyskal* Asystent Projektanta	
		inż. Magdalena Słotwińska Asystent Projektanta	
Inwestor	*Gmina Opatów* *Plac Obrońców Pokoju 34* *27-500 Opatów*		
		mgr inż. Dorota Zych Sprawdzający nr upr. PDK/0087/POOS/13	
Nazwa	*BLOKI OPOROWE I PODPOROWE*	Branża: *SANITARNA* / Skala: *1:20*	Nr rysunku: *W6*

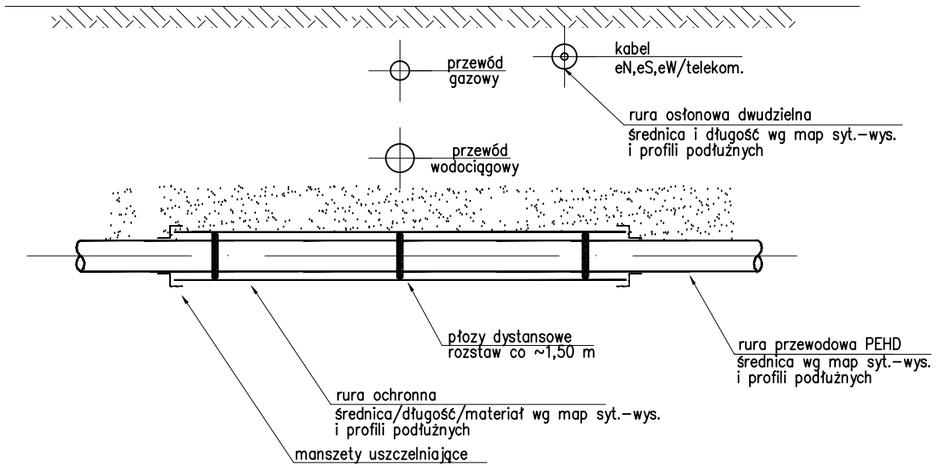

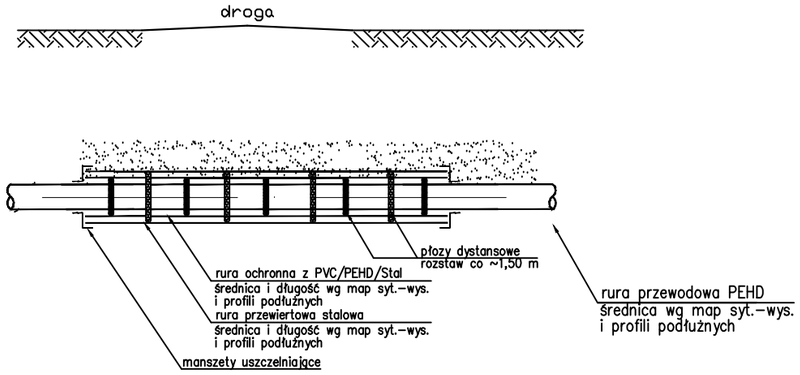

UWAGA
Dla przewiertów sterowanych z rurą przewodową PE TS
nie stosuje się dodatkowych rur osłonowych/przewiertowych

ŚREDNICE RUR WG RYS. PROFILI PODŁUŻNYCH

Rury osłonowe A PS®

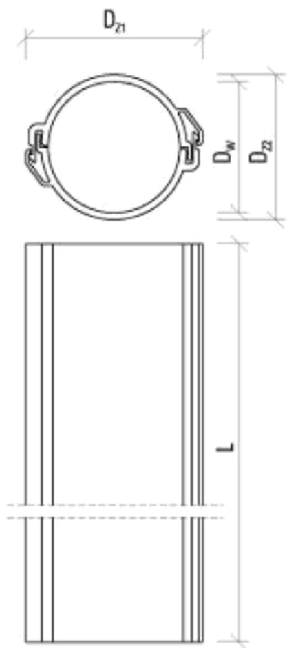

Dzielone rury osłonowe do kabli

- Do ochrony istniejących kabli oraz do naprawy uszkodzonych kanalizacji kablowych
- Stosowane również pod drogami, ulicami i torowiskami
- Długość - 3 metry, 5 metrów

SYMBOL	KOD TOWARU	ØZEWN. x ØWEWN. [mm]	DŁUGOŚĆ [m]	ZESTAW [m]
A 58 PS	11 030 30	58 x 50	5	550
A 83 PS	11 030 36	83 x 75	3	180
A 110 PS	11 030 50	110 x 100	3	162
A 120 PS	11 030 52	122 x 110	3	144
A 160 PS	11 030 62	160 x 141	3	72
A 200 PS	11 030 64	200 x 172	3	90
A 225 PS	11 030 66	225 x 195	3	90

Generalny Wykonawca

PRZEDSIĘBIORSTWO INSTALACYJNO - BUDOWLANE
Adam Błyskal Józef Cygan Jacek Janiec - Spółka Jawna
39-400 Tarnobrzeg, ul.Piekarska 12; NIP: 867-000-45-47; REGON: P 83-000-19-13
e-mail: bcj@bcj.pl www.bcj.pl; tel./fax:+48 15-822-74-35;

Temat proj.	Wykonanie dokumentacji projektowej na budowę nowych, uzupełnień lub wymiany, istniejących odcinków sieci kanalizacji sanitarnej i wodociągowej wraz z przyłączami w obrębie aglomeracji Opatów	Faza opracowania: PROJEKT WYKONAWCZY	Data: 12.2017
		mgr inż. Adam Szwed (Projektant nr upr. PDK/0063/POOS/06)	Podpis
Obiekt	Przebudowa sieci wodociągowej wraz z przyłączami w m. Opatów, ul. Cmentarna	mgr inż. Mirosław Błyskal (Asystent Projektanta)	
		inż. Magdalena Słotwińska (Asystent Projektanta)	
Inwestor	Gmina Opatów Plac Obrońców Pokoju 34 27-500 Opatów		
		mgr inż. Dorota Zych (Sprawdzający nr upr. PDK/0087/POOS/13)	
Nazwa	RURY OSŁONOWE	Branża: SANITARNA / Skala: - - -	Nr rysunku: W7